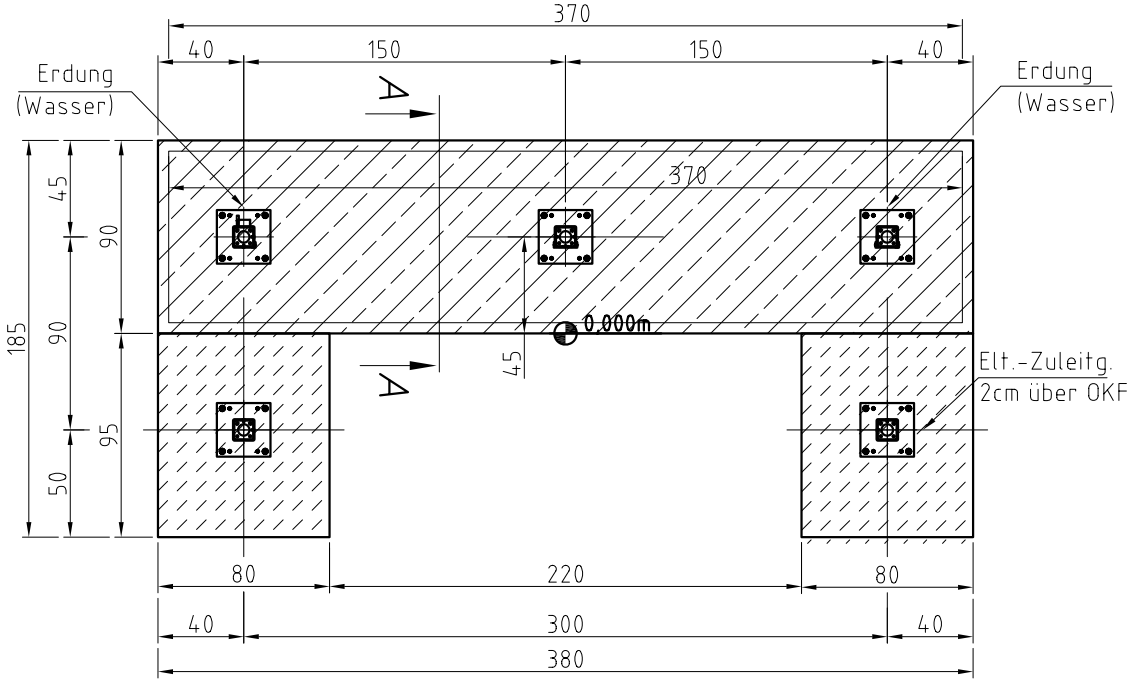

Schnitt A-A

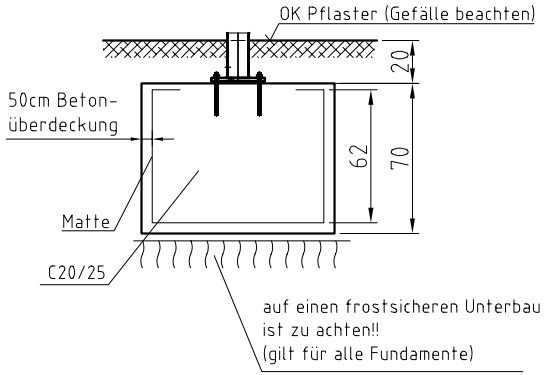

Matte Q188A
370x230 (1 Stück)

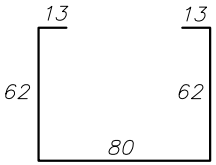

Gründung gilt für folgende Bodenbeschaffenheit:
Schluff gering plastisch Wichte = 17,5 kN/m³, Wichte unter Auftrieb = 9,5 kN/m³, Bodengruppe **HZ**, Reibungswinkel =28°, Kohäsion = 10 kN/m² oder besser.

Beachte!
Im Falle einer Abweichung der Baugrundverhältnisse die ungünstiger von den Annahmewerten zur Berechnung sind, ist der Auftraggeber bzw. der Tragwerksplaner in Kenntnis zu setzen.

Maßangaben in cm

Achtung!
Bei Gefälle im Baubereich Rücksprache mit Fa. MHB GmbH notwendig!!

(Verwendungsbereich)				(Zul. Abw.)		(Oberfl.)	Maßstab **1:25**	(Gewicht)
							(Werkstoff, Halbzeug) (Rohteil-Nr) (Modell- oder Gesenk-Nr)	
					Datum	Name	R22-Pult U-2F-D1,80-SW0,90 2 Feld / D2065 / DG2500 / SW900	
				Bearb.	24.09.12	H. Rabluck		
				Gepr.				
				Norm				
				MHB® GmbH Fürstenwalde			Fundament (-200 OKFF)	Blatt 3 von 3 Blätter
Zust	Änderung	Datum	Name	Ursprung			Ersatz für:	Ersatz durch: